sigrist photometer

AquaScat

Torbidimetri on-line per il trattamento delle acque

Ambiti di applicazione

- Misura della torbidità nell'acqua non trattata
- Monitoraggio della flocculazione e del dosaggio dei flocculanti
- Monitoraggio e controllo della filtrazione, incluso il controlavaggio dei filtri
- Misura della torbidità nell'acqua trattata
- Monitoraggio del serbatoio, dell'alimentazione di rete e del sistema fognario
- Misura della torbidità nelle acque di processo e di scarico

Vantaggi

- Misura a caduta libera senza contatto (modelli WTM, WTM A, HT)
- Cella di misurazione ottimizzata con tecnica di misura a due raggi (modello P)
- Regolazione con standard di torbidità secondario (automatico su richiesta con il modello WTM A)
- Schiarimento di fondo estremamente profondo
- Manutenzione estremamente ridotta
- Comodo utilizzo tramite display touch screen a colori
- Visualizzazione di valori e/o grafici
- Visualizzazione dei dati di misura dell'ultimo mese

Industrie

- Trattamento dell'acqua potabile
- Trattamento delle acque reflue
- Acqua di processo in vari settori industriali

Innovazioni con utilità reali

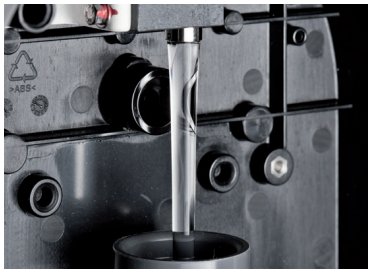

Misura a caduta libera senza contatto

I modelli AquaScat WTM, WTM A e HT misurano la torbidità in un getto d'acqua a caduta libera. L'acqua non tocca l'ottica.

- Non avviene falsificazione della misura a causa dell'imbrattamento della finestra
- È possibile misurare con precisione torbidità elevate e profonde
- La misura dell'intera corrente di campione porta a un risultato rappresentativo
- La manutenzione è estremamente ridotta

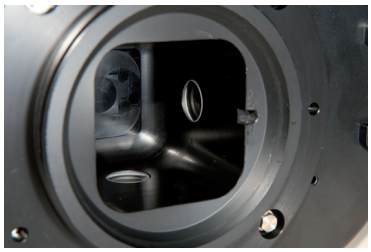

Tecnica di misura a due raggi

Con AquaScat P, l'intensità della luceviene misurata dopo aver penetrato la cella di misurazione viene impostata in relazione alla luce diffusa. La cella di misurazione è liscia e di grandi dimensioni.

- L'influenza della contaminazione della cella viene ridotta in modo massiccio
- Le possibili influenze del colore sono completamente eliminate
- L'intervallo di pulizia è lungo

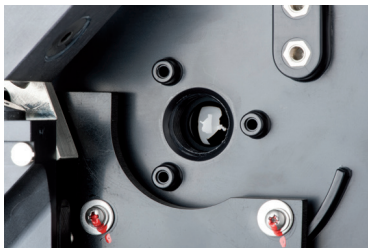

Schiarimento di fondo estremamente profondo

Il sofisticato design del dispositivo, unito all'uso di componenti ottici di alta qualità, riduce al minimo lo schiarimento di fondo.

- È possibile una misurazione stabile della torbidità a pochi mFNU
- La bassa deriva punto zero garantisce una stabilità a lungo termine

Regolazione con standard di torbidità secondario

AquaScat è calibrato in fabbrica con Formazina. È disponibile uno standard di torbidità secondario (riferimento ai solidi) per la ricalibratura durante il funzionamento.

- È possibile una ricalibratura esatta senza Formazina
- Nel modello WTM A, questa ricalibratura viene eseguita in modo completamente automatico mentre la corrente di campione è in funzione

Unità di comando integrata

AquaScat è dotato di un touch screen con display a colori.

- Il display può visualizzare valori, grafici, informazioni di stato e di allarme
- Una memoria dati interna consente di visualizzare i dati di misura degli ultimi 32 giorni

Estratto dei dettagli tecnici

Metodo di misurazione:	luce diffusa a 90° secondo lo standard ISO 7027/EN27027
Campo di misura:	0 ... 4'000 FNU (WTM, WTM A, HT)
	0 ... 100 FNU (P)
Risoluzione:	0,001 FNU (WTM, WTM A, P); 0,1 FNU (HT)
Temperatura del campione:	0 ... +40 °C
Grado di protezione:	IP54 (WTM, WTM A, HT)
	IP65 (P)
Corrente di campione:	min. 1,3 L/min (WTM, WTM A, HT)
	0,2 ... 2 L/min (P)

Dettagli e scheda delle specifiche completi:

Soggetto a modifiche tecniche Doc. N. 11880I / 1

sigrist.com

Sigrist-Photometer AG
Hofurlistrasse 1 – CH-6373 Ennetbürgen

+41 41 624 54 54
info@sigrist.com

AquaScat

Scheda dati

Dati del dispositivo

Metodo di misurazione:	luce diffusa a 90° secondo lo standard ISO 7027/EN27027
Sorgente luminosa:	LED 860 nm
Campo di misura:	0 ... 4'000 FNU (WTM, WTM A, HT) 0 ... 100 FNU (P)
Campi di misura:	8, liberamente programmabili
Risoluzione:	0,001 FNU (WTM, WTM A, P); 0,1 FNU (HT)
Temperatura del campione:	0 ... +40 °C
Temperatura ambiente:	−10 ... +50 °C
Umidità ambiente:	0 ... 100 % rel.
Grado di protezione:	IP54 (WTM, WTM A, HT); IP65 (P)
Alimentazione elettrica:	18 ... 30 VDC, opzionale: 100 ... 240 VAC, 47 ... 63 Hz
Assorbimento di potenza max:	8 W

Modelli di installazione WTM / HT

Ingresso/uscita del campione:	giunzione per tubi flessibili con Ø interno 12/25 mm
Corrente di campione:	min. 1,3 l/min, non pressurizzato
Materiale ingresso / uscita:	acciaio inossidabile 1.4435 / PVC

Modello di installazione P

Ingresso/uscita del campione:	giunzione per tubi flessibili con Ø 16/16 mm interno o sistema GF G¾".
Corrente di campione:	min. 0,2 l/min.
Pressione:	max. 10 bar a 20 °C
Materiale cella / ingresso e uscita:	POM / PVC

Unità di comando

Display:	1/4 VGA, 3,5"
Comando:	touch screen
Uscite:	2 × 0/4 ... 20 mA, isolate galvanicamente 2 × relè 250 VAC, 4A
Ingressi:	1 × per il misuratore di portata opzionale 2 × 0/4 ... 20 mA
Interfacce digitali:	Ethernet, Modbus TCP, Scheda SD
Opzionale:	– Profibus DP, Profinet IO, Modbus RTU – analogico

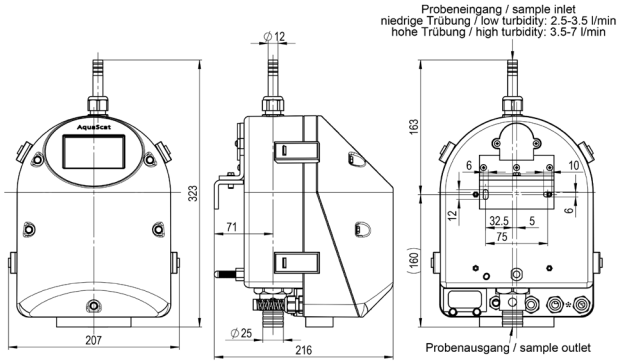

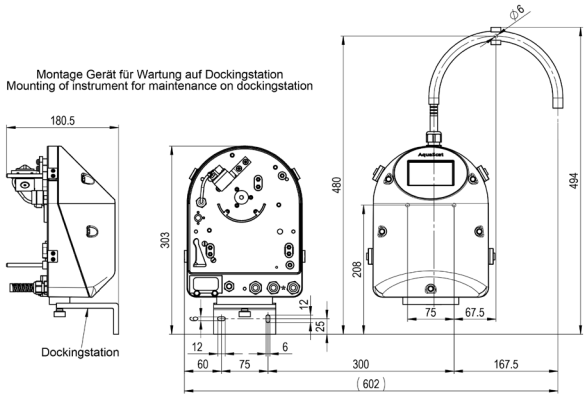

Soggetto a modifiche tecniche Doc. N. 11880I / 1

sigrist.com

Sigrist-Photometer AG
Hofurlistrasse 1 – CH-6373 Ennetbürgen
+41 41 624 54 54
info@sigrist.com